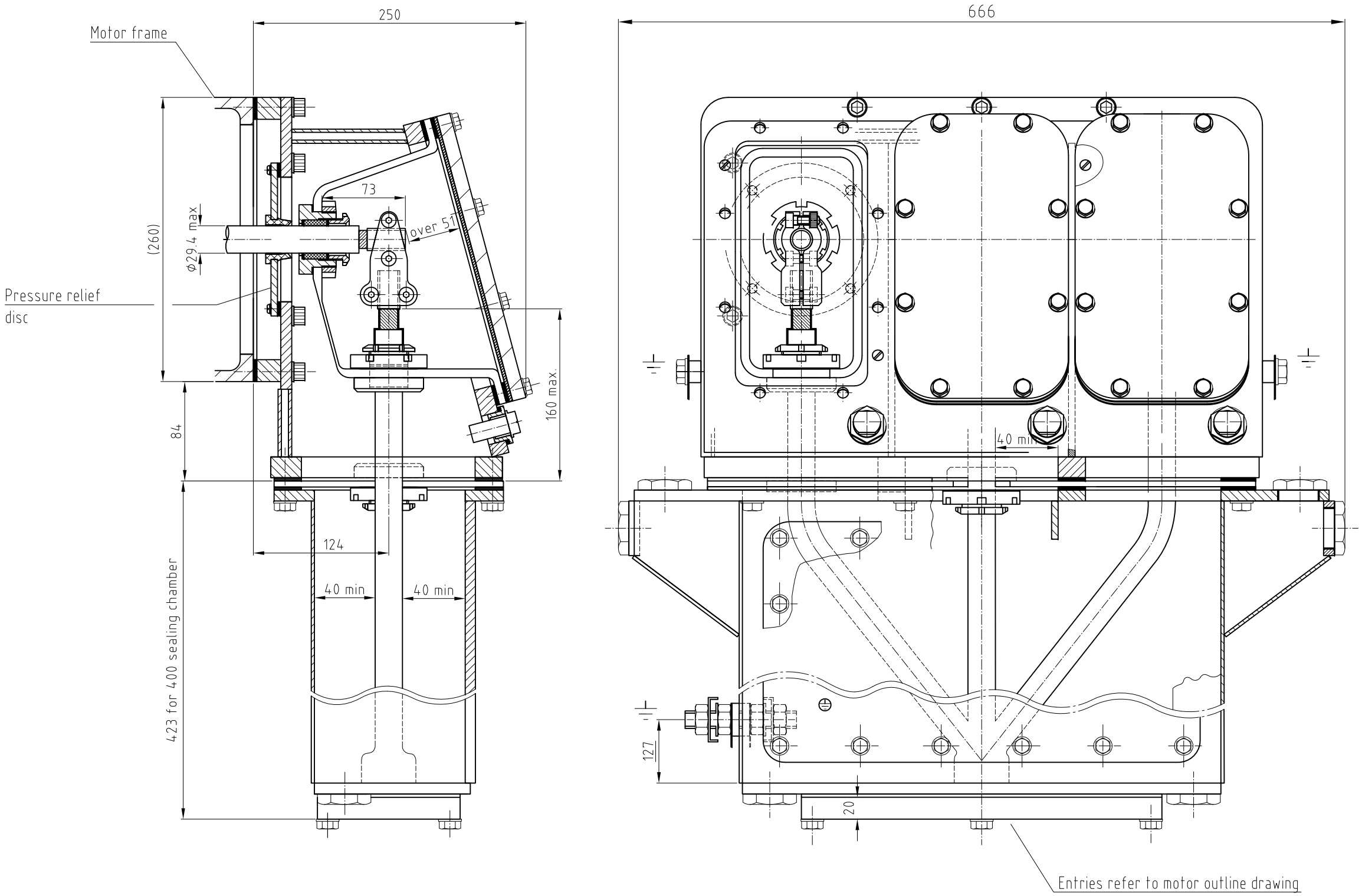

To ensure IP56 finally assemble all gaskets with HYLOMAR or similar non setting sealant

U= 6,6 kV, 500 MVA with Imax= 545 A

Benennung / Title: ANSLS-KAST 6.6KV TERMINAL BOX PHASE SEGREGATED DIRECT LEAD ASSY ALST. DRG. C559105 UNCERTIFIED				SCHORCH
				Zeichnungsnr. / Drawing no. 8823094E; Version / Revision 00; Format / Format DIN A1
Type / Type	Änderungssymbol / Revision sign		TSN / Classif. M136	Biernacik 00 -
Auftragsnr. / Order	ACAD Inventor / AutoCAD	aus Zeichnung / from drawing 8819782	Maßstab / Scale 1:2	Ersteller / drafted; Geprüft / checked; Genehmigt / approved; Datum / Date; Änderung / Revision